# Ventilatoren für Fenster- und Wandeinbau

Der Markt bietet eine Vielzahl von Lüftern. Die Suche nach dem perfekten Partner zur Lüftungssteuerung ist zeitaufwendig. Die richtige Entscheidung fällt noch schwerer. Mit diesen geräuscharmen Ventilatoren haben Sie das passende Gegenstück gefunden.

Die hochwertigen Lüfter sind sehr langlebig und besonders leise. Sie öffnen lautlos und schließen per Innenverschluss dicht ab.

Die Lüftungsrichtung ist per Drahtbrücke programmierbar (Zu- / Abluft).

Alle Lüfter eignen sich zum Wand- und Fenstereinbau! Das erforderliche Schraubenset für den Wandeinbau erhalten Sie als Zubehör bei uns.

Die technischen Daten für die zwei Lüfter entnehmen Sie bitte der unten stehenden Tabelle.

## Technische Daten und Abmessungen

| Technische Daten | 100 - 150 | 100 - 230 | 100 - 300 |
|---|---|---|---|
| Durchmesser (Glasausschnitt) | 186 mm | 258 mm | 325 mm |
| Durchmesser (Kernbohrung) | 200 mm | 250 mm | 315 mm |
| Lüfterdurchmesser | Ø 150 mm | Ø 230 mm | Ø 300 mm |
| Lüfterleistung | 235 $m^3$ / h | 480 $m^3$ / h | 1050 $m^3$ / h |
| Leistungsaufnahme max. | 25 Watt | 26 Watt | 45 Watt |
| Drehzahl (Umdrehung/Minute) | 1340 | 790 | 840 |
| Schalldruck (dB(A))-3m | 37,5 | 35,6 | 40,2 |
| Gewicht | 2,07 kg | 3,45 kg | 6,13 kg |

| Art.Nr. | A | B | C | D |
|---|---|---|---|---|
| 100 - 150 | 215 | 218 | 31 | 97,5 |
| 100 - 230 | 294 | 297 | 31 | 130 |
| 100 - 300 | 390 | 393 | 31 | 147 |

Alle Maßangaben sind in der Einheit „mm“ angegeben.

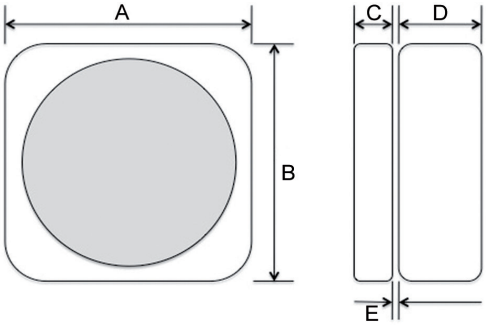


Schwille Elektronik GmbH, Benzstraße 1a, 85551 Kirchheim
Tel. 089 904 868 0, Email info@taupunkt-lueftung.de, Web www.taupunkt-lueftung.de

# Pendellüfter für Fenster- und Wandeinbau

Oft gibt es in Gebäuden kleine Räume oder Schächte, die beispielsweise sehr feucht sind und kaum mit Frischluft belüftet werden können. Geeignet hierfür sind die Lüfter Typ 100 - 152 sowie 100 - 232 für kleine Räume, bei denen zudem keine Möglichkeit besteht einen zweiten Lüfter für eine Querlüftung zu montieren.

Für diesen Fall wurden die Pendellüfter entwickelt, die ihre Lüftungsrichtung automatisch wechseln und somit einen kleinen Raum belüften und entfeuchten können.

Die Lüftungsrichtung wird ca. alle 5 Minuten gewechselt, sodass ein ausreichender Luftaustausch gewährleistet wird. Die Lüfter eignen sich für den Wand- als auch zum Fenstereinbau.

Das erforderliche Schraubenset, als auch Adapterplatten für den Wandeinbau, erhalten Sie als Zubehör bei uns.

## Technische Daten und Abmessungen

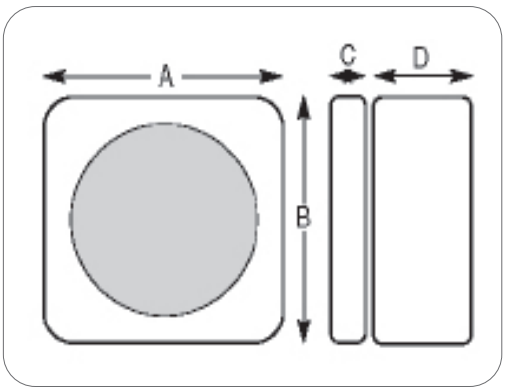


| Technische Daten | 100 - 152 | 100 - 232 |
|---|---|---|
| Durchmesser (Glasausschnitt) | 186 mm | 258 mm |
| Durchmesser (Kernbohrung) | 200 mm | 250 mm |
| Lüfterdurchmesser | Ø 150 mm | Ø 230 mm |
| Lüfterleistung | 235 $m^3$ / h | 480 $m^3$ / h |
| Leistungsaufnahme max. | 25 Watt | 26 Watt |
| Drehzahl (Umdrehung/Minute) | 1340 | 790 |
| Schalldruck (dB(A))-3m | 37,5 | 35,6 |
| Gewicht | 2,07 kg | 3,45 kg |

| Art.Nr. | A | B | C | D |
|---|---|---|---|---|
| 100 - 152 | 215 | 218 | 31 | 97,5 |
| 100 - 232 | 294 | 297 | 31 | 130 |

Das von Ihnen erworbene Produkt der Firma Vortice entspricht dem modernsten technischen Stand. Es handelt sich um einen Schraubenventilator für den Lufteinlass oder Luftauslass in / aus kleinen, mittleren und großen Räumen. Die kugelgelagerten Versionen LL gewährleisten mehr als 30.000 Stunden problemlosen Betriebs und einen dauerhaft geräuschlosen Lauf. Das Gerät ist gegen Spritzwasser geschützt (Schutzart IPX4) und kann daher in feuchten Räumen eingesetzt werden. Bei korrektem Gebrauch und Beachtung der nachstehenden Anleitungen werden höchste Leistungen und lange Lebensdauer des Gerätes garantiert.

P = PULL CORD manuelle Betätigung
A = AUTOMATIK automatische Gitteröffnung
R = UMKEHRBAR
LL = LONG LIFE Motor mit Kugellagern
S = Gesteigerte Betriebsleistung

## ACHTUNG - WICHTIGER HINWEIS

**Achtung:** **dieses Symbol zeigt Vorsichtsmaßnahmen zum Schutz des Benutzers an**

- Dieses Gerät darf nur für den Verwendungszweck eingesetzt werden, der in der vorliegenden Anleitung angegeben ist.
- Nach dem Auspacken des Gerätes muss dessen Unversehrtheit überprüft werden: im Zweifelsfall unverzüglich qualifiziertes Fachpersonal oder eine von Vortice autorisierte Kundendienststelle aufsuchen. Das Verpackungsmaterial für Kinder und unzurechnungsfähige Personen unzugänglich aufbewahren.
- Beim Einsatz von Elektrogeräten jeder Art müssen einige Grundregeln stets beachtet werden, darunter im einzelnen: a) die Geräte niemals mit nassen oder feuchten Händen berühren; b) die Geräte niemals berühren, wenn man barfüßig ist; c) die Geräte dürfen nicht durch Kinder oder unzurechnungsfähige Personen benutzt werden.
- Wird das Gerät vom elektrischen Stromnetz getrennt und nicht mehr benutzt, muss es an einem Ort aufbewahrt werden, der für Kinder und unzurechnungsfähige Personen unzugänglich ist
- Das Gerät nicht in der Nähe entflammbarer Substanzen oder Dämpfe wie Alkohol, Insektizide, Benzin usw. verwenden.

**Wichtiger Hinweis:** **dieses Symbol zeigt Vorsichtsmaßnahmen zum Schutz des Gerätes an**

- Keine Änderungen am Gerät anbringen.
- Das Gerät keinen Witterungseinflüssen (Regen, Sonneneinstrahlung usw.) aussetzen
- Den einwandfreien Zustand des Gerätes regelmäßig überprüfen. Werden Mängel festgestellt, das Gerät nicht mehr verwenden und unverzüglich eine von Vortice autorisierte Kundendienststelle aufsuchen.
- Bei Betriebsstörungen und/oder defektem Gerät sofort eine von Vortice autorisierte Kundendienststelle aufsuchen und für eine eventuelle Reparatur die Verwendung von Vortice-Originalersatzteilen verlangen.
- Fällt das Gerät hin oder wurde es starken Stößen ausgesetzt, muss es sofort bei einer von Vortice autorisierten technischen Kundendienststelle überprüft werden.
- Das Gerät darf nur von qualifiziertem Fachpersonal installiert werden.
- Die Elektroanlage, an die das Produkt angeschlossen ist, muss den geltenden Vorschriften entsprechen.
- Das Gerät braucht nicht an eine Steckdose mit Erdungskontakt angeschlossen zu werden, da es mit Doppelisolierung ausgeführt ist.
- Das Produkt nur dann an das Stromnetz anschließen, wenn die Stromfestigkeit der Anlage/Steckdose für die maximale Leistung geeignet ist. Sollte dies nicht der Fall sein, ist sofort eine qualifizierte Fachkraft anzufordern
- Bei der Installation ist ein allpoliger Schalter mit einer Kontaktöffnungsweite von mindestens 3 mm vorzusehen.
- Den Hauptschalter der Anlage in folgenden Fällen ausschalten: a) Auftreten einer Betriebsstörung; b) vor der Durchführung der Außenreinigung des Gerätes; c) wenn das Gerät über einen kurzen oder längeren Zeitraum nicht benutzt wird.
- Es muss gewährleistet sein, dass genügend Luft in den Raum nachströmen kann, damit das Gerät einwandfrei funktioniert. Wenn im selben Raum eine mit Brennstoff betriebene Heizvorrichtung (z.B. Durchlauferhitzer, Methangasofen o.ä.) installiert ist, die zur Raumluft nicht abgedichtet ist, muss dafür gesorgt werden, dass die nachströmende Luft auch für den einwandfreien Verbrennungsablauf dieser Vorrichtung ausreicht.
- Das Gerät kann direkt in die Außenluft oder in kurze Einzelkanäle (die nur von ihm benutzt werden) entlüften. Bei Installation in Kanälen mit starken Gegendrücken sind Leistungseinbußen zu verzeichnen.
- Die zu fördernde Luft oder Rauchgase müssen "sauber" sein (d.h. frei von Fett, Ruß, chemischen oder korrosiven Substanzen oder explosiven bzw. brennbaren Mischungen) und ihre Temperatur darf 50°C (122°F), (Mod. 300/12" - 60 Hz - 40°C - 104°F) nicht überschreiten.
- Die beiden Ansaug- und Auslassgitter des Gerätes stets freihalten, damit ein optimaler Luftdurchgang gewährleistet wird.
- Beim Wiederanbringen des Gitters (B) (Abb. 5) sicherstellen, dass der Schalthebel (Z) des mechanischen Triebs nach unten gerichtet ist (Abb. 18).

**Vortice VARIO 150/6" - 230/9" manuell P-LL-S**
Das Produkt wird durch Betätigung eines manuellen Schnurschalters in Betrieb gesetzt. Durch Ziehen der Schnur wird das Gerät ein- bzw. ausgeschaltet.

**Vortice VARIO 150/6" - 230/9" - 300/12" automatisch /umkehrbar AR-LL-S**
Das Produkt wird über den Bedienschalter in Betrieb gesetzt. Die unter dem Gitter befindlichen Verschlusslamellen öffnen sich einige Sekunden nach der Einschaltung.

# FIGURE
# FIGURES
# FIGURES
# ABBILDUNGEN
# FIGURAS
# FIGURAS
# FIGUREN
# FIGURER
# FIGURER
# RYSUNKI

# ÁBRA
# OBRÁZKY
# FIGURI
# SLIKE
# ŞEKİL
# ΕΙΚΟΝΕΣ
# Иллюстрации
# رسوم
# 图

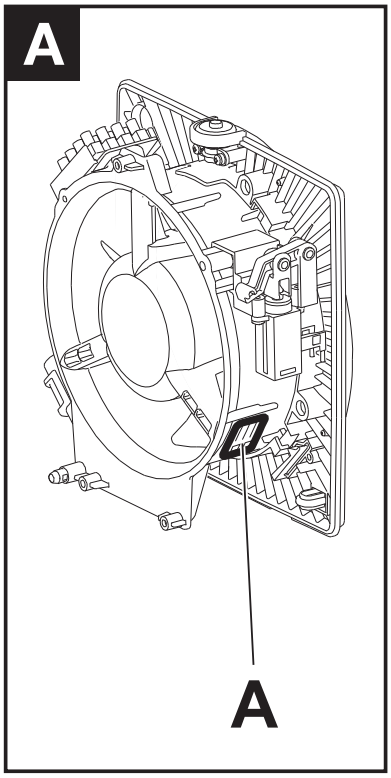


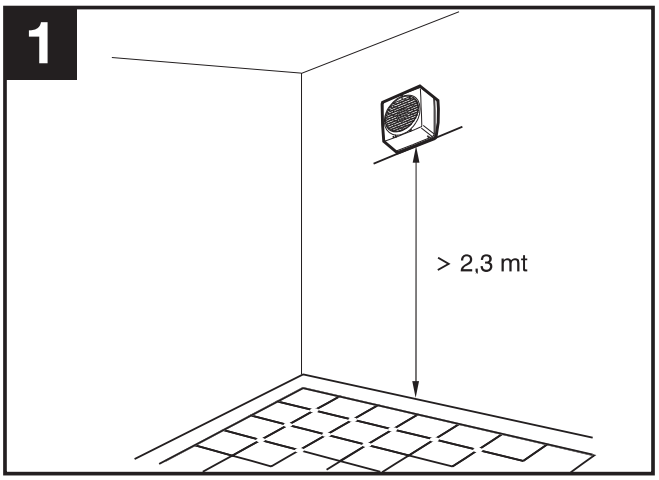


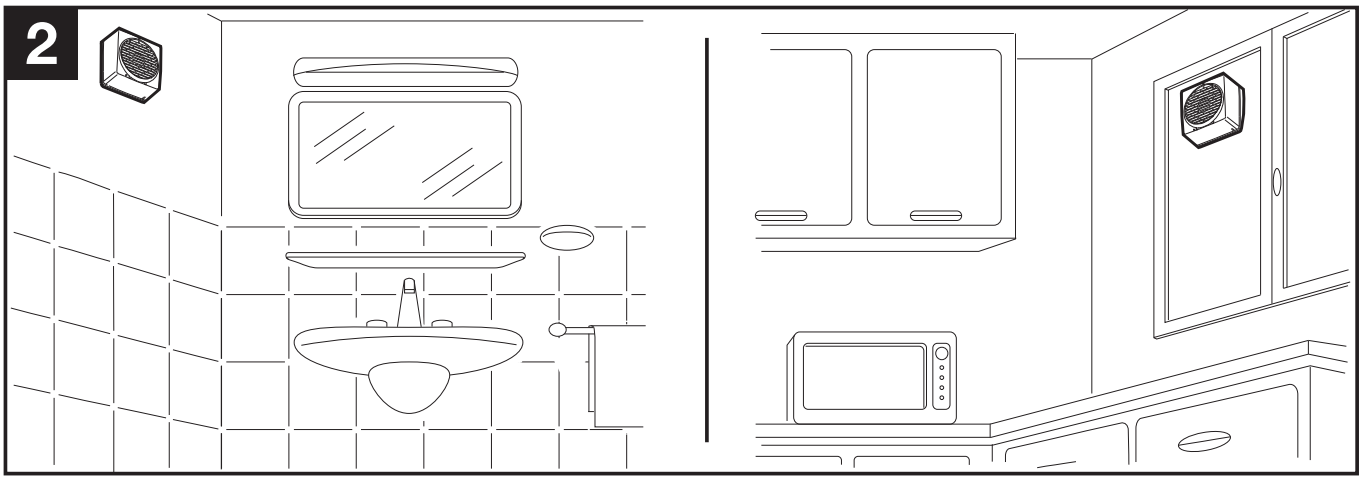

## 3

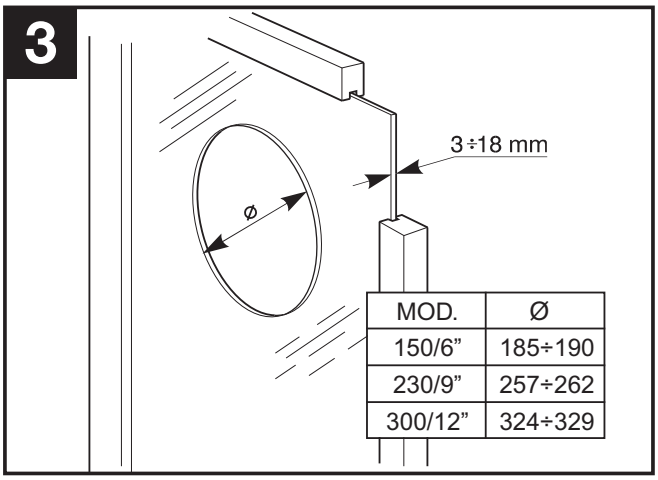


| MOD. | Ø |
|---|---|
| 150/6” | 185÷190 |
| 230/9” | 257÷262 |
| 300/12” | 324÷329 |

## 4

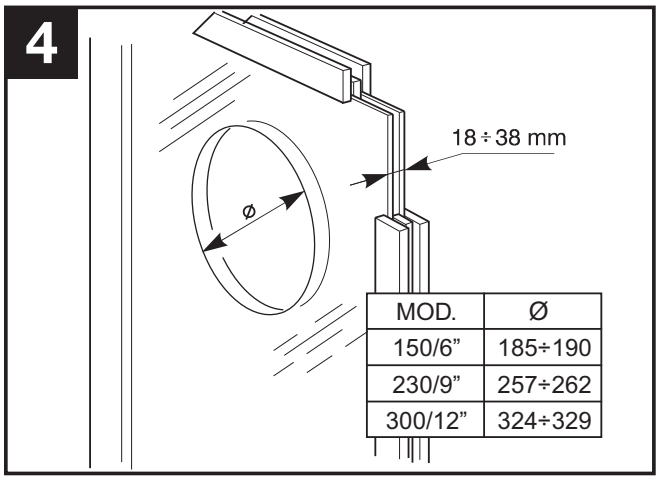


| MOD. | Ø |
|---|---|
| 150/6” | 185÷190 |
| 230/9” | 257÷262 |
| 300/12” | 324÷329 |

## 5

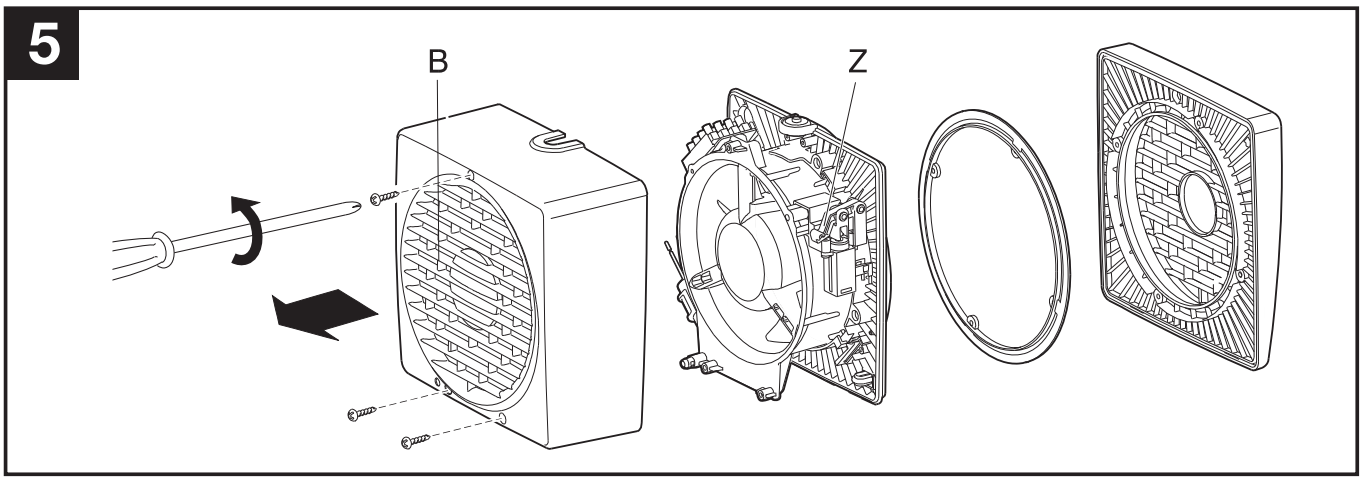


## 6

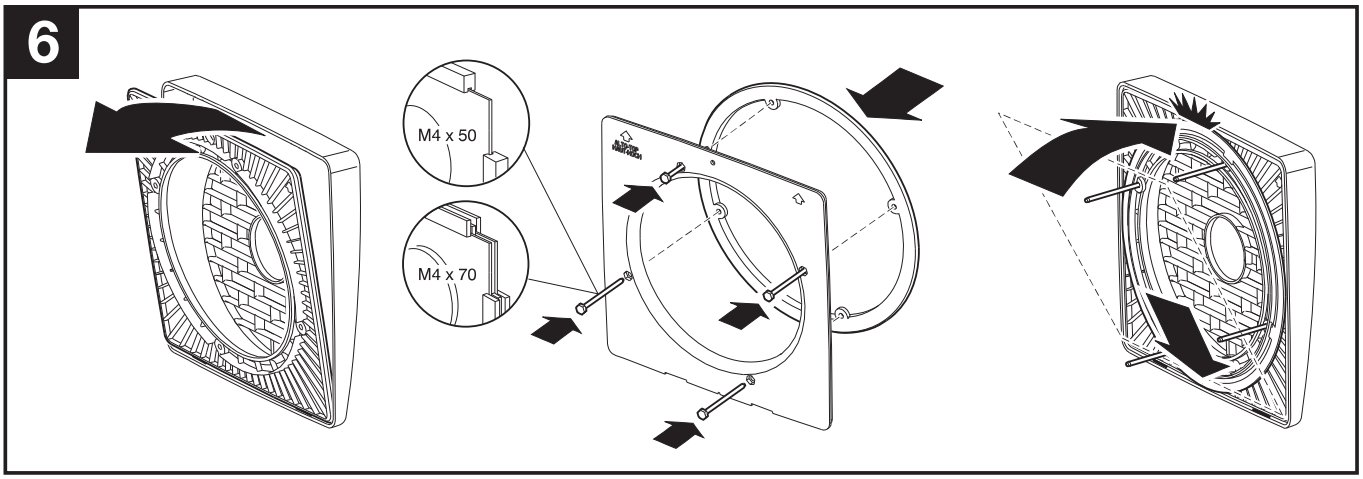


## 7

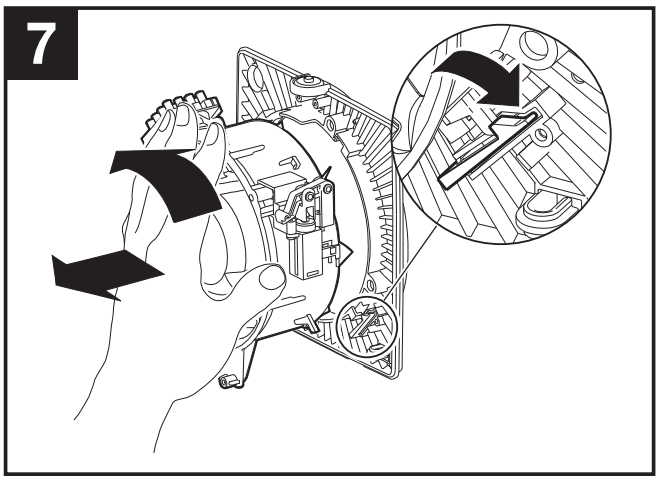

## 8

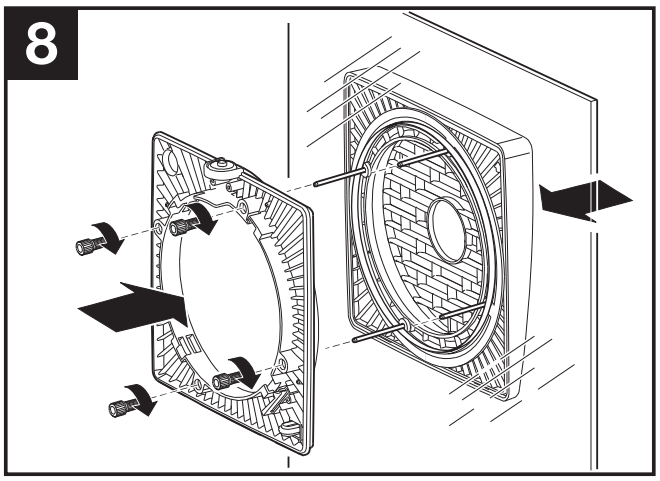

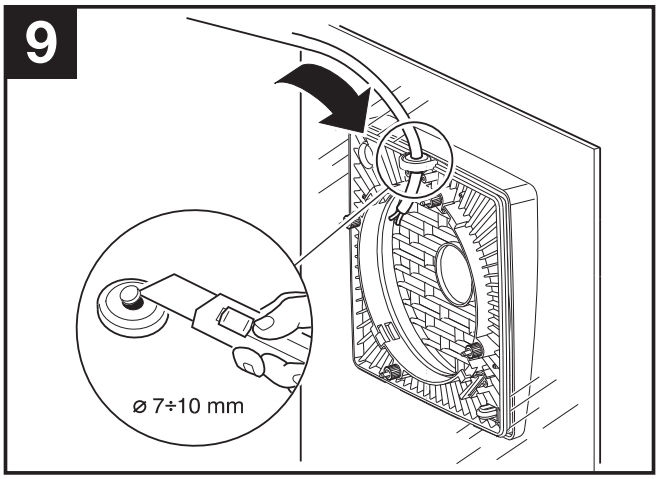
9
ø 7÷10 mm

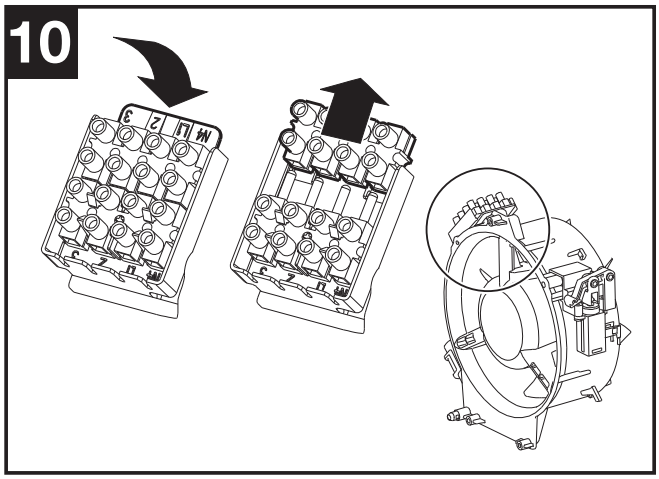
10

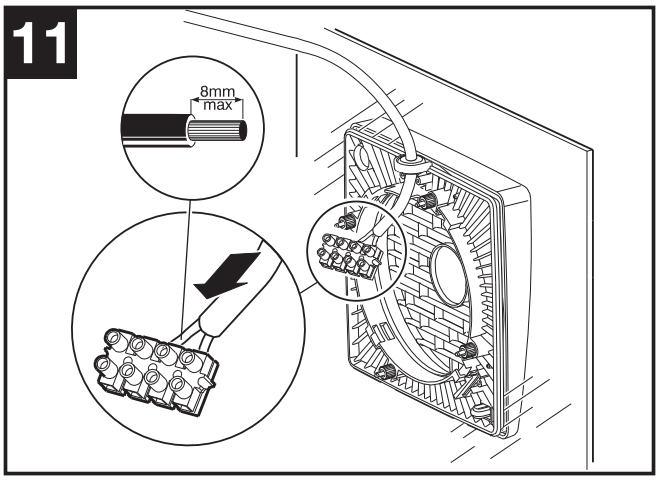
11
8mm
max

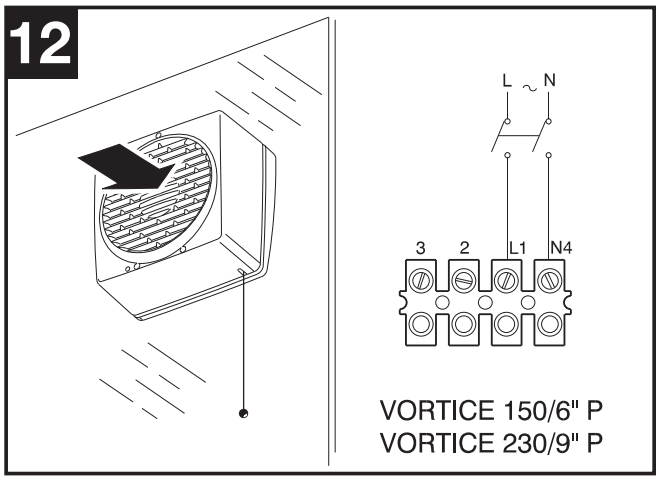
12
L ~ N
3 2 L1 N4
VORTICE 150/6" P
VORTICE 230/9" P

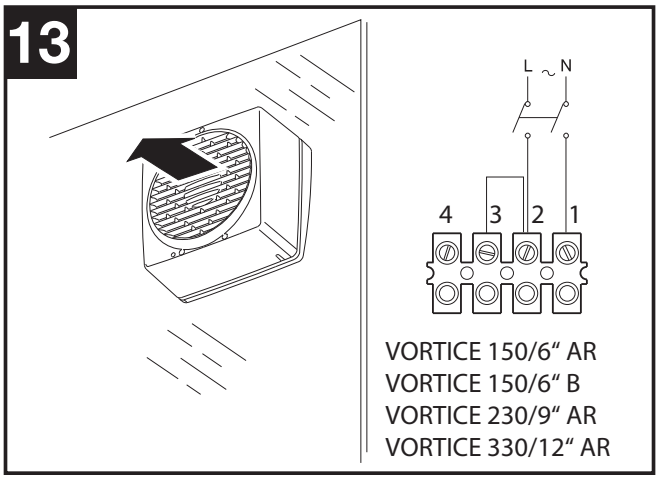
13
L ~ N
4 3 2 1
VORTICE 150/6“ AR
VORTICE 150/6“ B
VORTICE 230/9“ AR
VORTICE 330/12“ AR

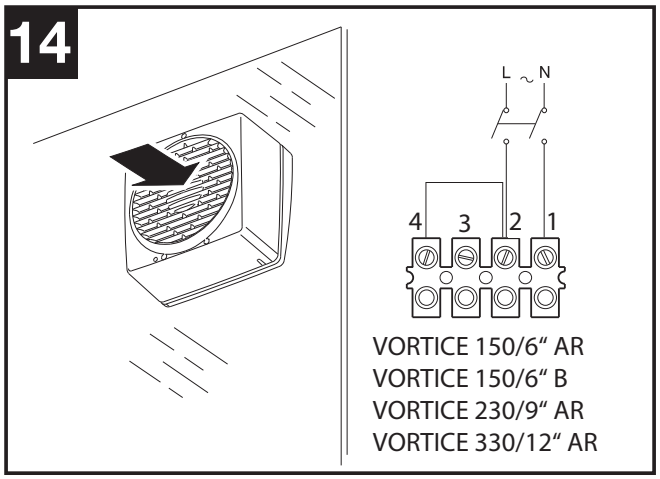
14
L ~ N
4 3 2 1
VORTICE 150/6“ AR
VORTICE 150/6“ B
VORTICE 230/9“ AR
VORTICE 330/12“ AR

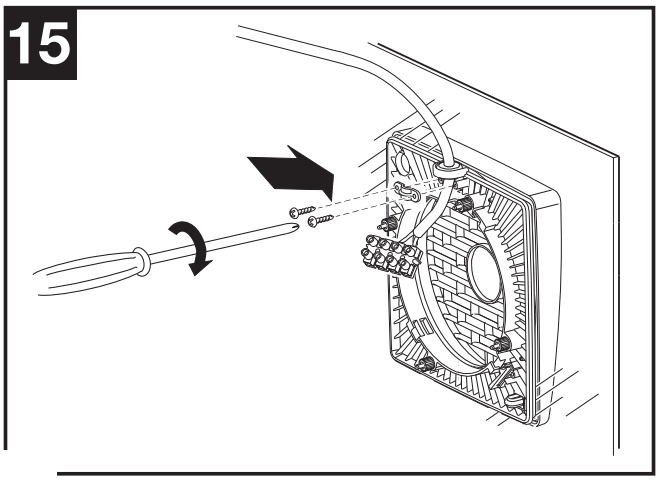
15

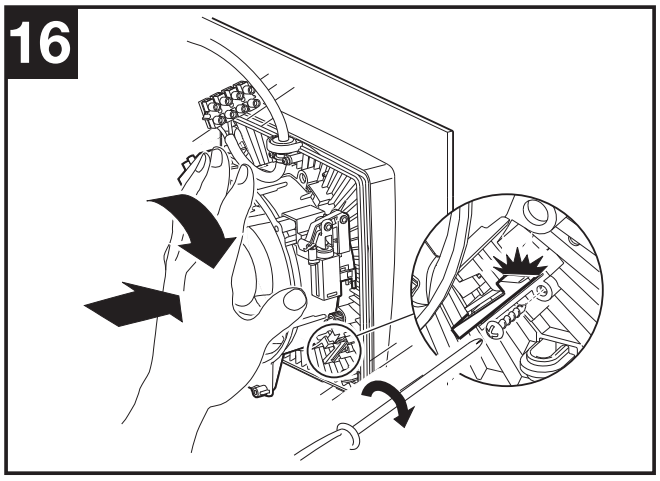
16

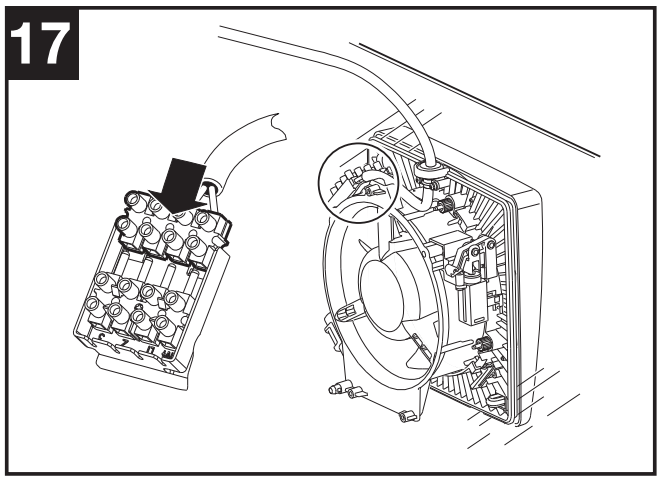
17

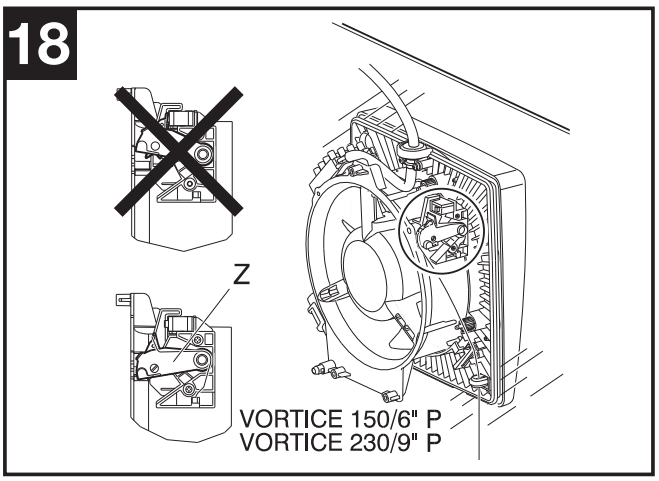
18
Z
VORTICE 150/6" P
VORTICE 230/9" P

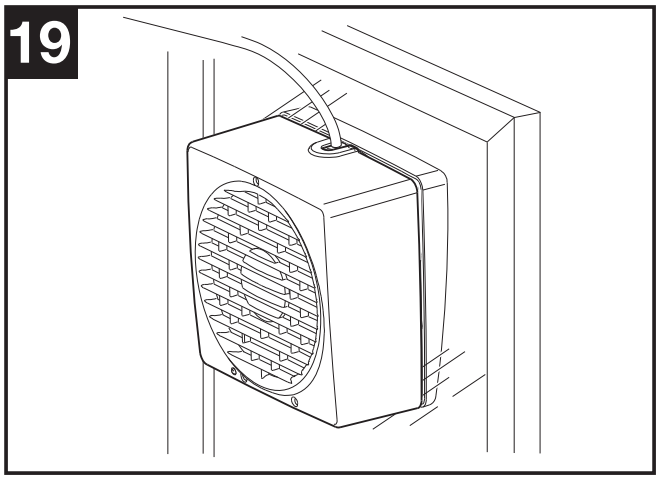
19

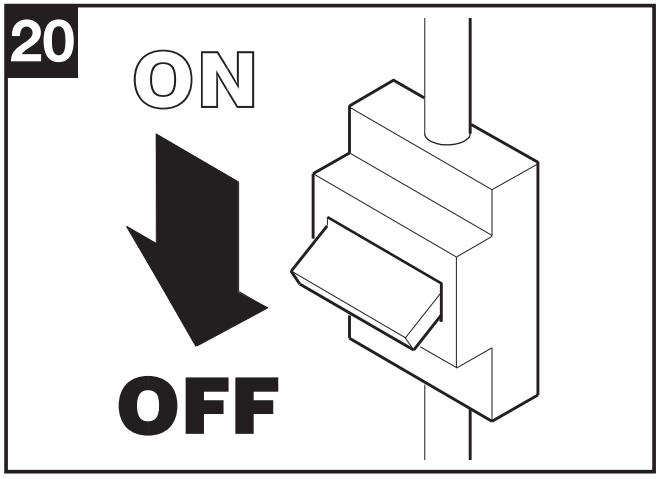
20
ON
OFF

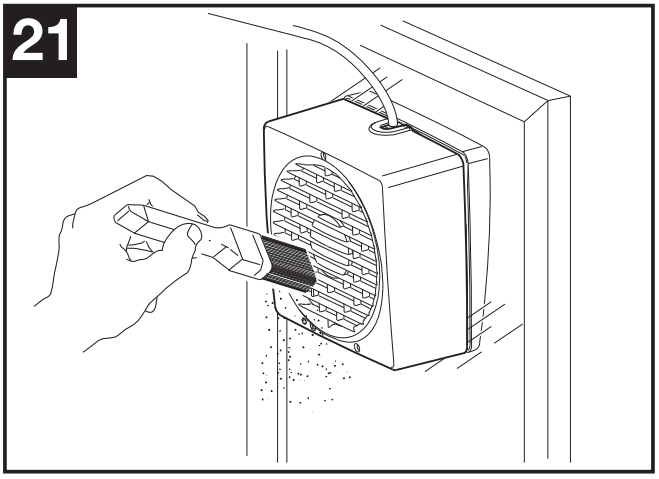
21

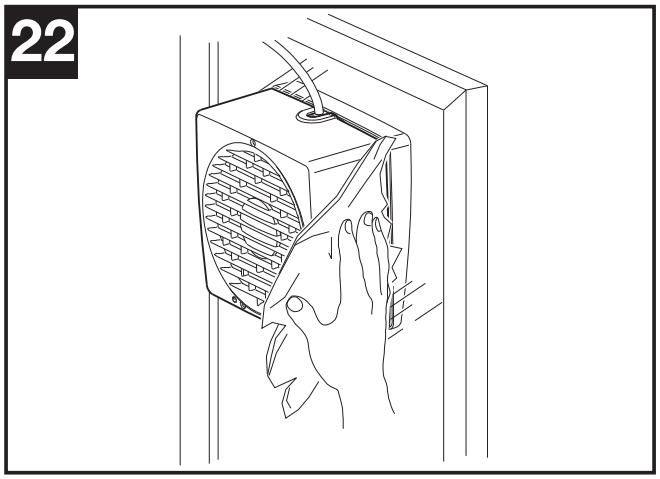
22

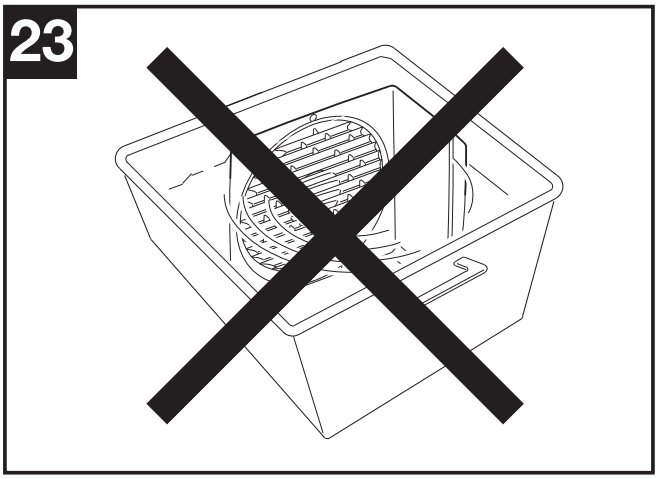
23