Bauweise Modelle
TD-160 bis TD-1000

Rohrventilatoren mit Volumenströmen bis 5.100 m³/h.
Die halbradiale Bauart sowie die aerodynamisch und akustisch optimierte Gestaltung der Ventilatoren garantieren hohe Volumenströme und einen geräuscharmen Lauf bei kompakten Abmessungen.

Gehäuse komplett mit Montage-Konsole. Für Installations- und Wartungsarbeiten leicht zu entfernende Motoreinheiten.
Modelle 160 bis 2000 aus schlagfestem PP-Kunststoff.
Laufräder in halbradialer Bauweise, statisch und dynamisch ausgewuchtet.
Modelle 160 bis 2000 aus ABS Kunststoff.

AC-Motoren
Spannungsversorgung* 230 V, 50/60 Hz, Motorbemessung Dauerbetrieb S1, Geschlossene Kugellager – wartungsfrei. Mit Thermokontakten; manuelle Rückstellung gemäß EN 60335-2-80*.
Modelle 160 bis 350,
Wärmeklasse B, Schutzart IP 44, zweistufig, über Wicklungsabgriff.

Weitere Informationen
- Alle Modelle transformatorisch und elektronisch drehzahlsteuerbar (Anschluss an Klemme LA).
- Maximale Fördermitteltemperaturen: Siehe Tabelle **Technische Daten**
- Die Geräte können in jeder Achslage betrieben werden.

EINFACHE MONTAGE

Montieren Sie die Konsole.

Setzen Sie die Motoreinheit ein.

Führen Sie die Verkabelung durch.

Verbinden Sie die Luftleitungen

EINFACHE WARTUNG

Das einzigartige Design der Montagekonsole ermöglicht den Ein- oder Ausbau der Motorlaufradeinheit ohne Demontage der Rohrleitung

Die TD-MIXVENT- Ventilatoren bieten die ideale Ventilatorlösung für eine Vielzahl von Wohnungs- oder Gewerbelüftungsanwendungen.

LEISTUNGSKURVEN - AKUSTISCHE EIGENSCHAFTEN

- q_v: Volumenstrom in m³/h
- p_{sf}: Statischer Druck in Pa
- P: Eingangsleistung in W
- SFP: Specific fan power in W/m³/s (blaue Kurven)
- Leistungsdaten gemäß ISO 5801 und AMCA 210-99 Standards

TD-160/100N SILENT

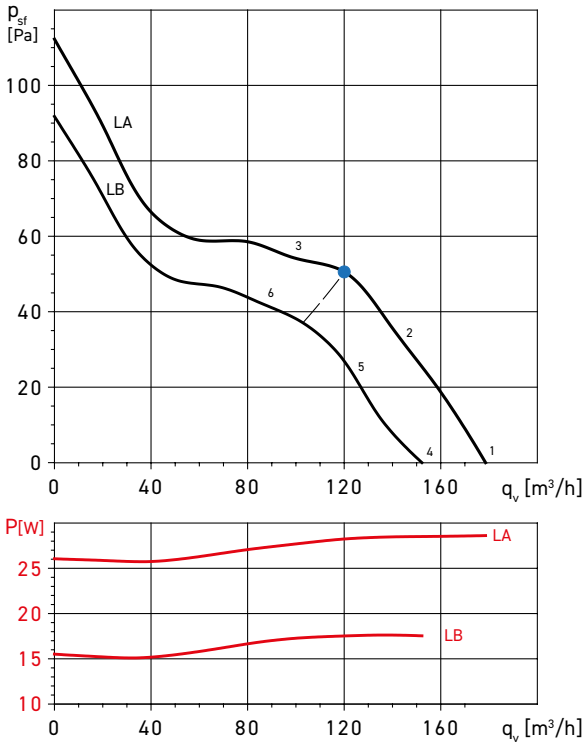

BETRIEBSPUNKT		63	125	250	500	1.000	2.000	4.000	8.000	LWA
1	SAUGSEITE	22	34	41	47	53	49	40	31	56
	DRUCKSEITE	22	43	38	50	51	47	41	32	55
	GEHÄUSE	21	27	41	35	36	40	33	22	45
2	SAUGSEITE	21	36	39	47	52	48	39	30	55
	DRUCKSEITE	22	42	37	50	50	46	41	31	54
	GEHÄUSE	20	29	39	35	35	39	32	21	44
3	SAUGSEITE	24	37	41	48	52	47	39	30	55
	DRUCKSEITE	27	42	38	50	51	45	40	31	55
	GEHÄUSE	23	30	41	36	35	38	32	21	45
4	SAUGSEITE	22	31	37	45	51	46	38	29	53
	DRUCKSEITE	22	38	34	48	49	45	39	29	53
	GEHÄUSE	19	27	36	33	35	38	31	21	42
5	SAUGSEITE	21	33	37	45	50	46	37	28	53
	DRUCKSEITE	22	38	35	48	48	44	38	29	52
	GEHÄUSE	18	29	36	33	34	38	30	20	42
6	SAUGSEITE	23	34	39	45	50	45	37	28	53
	DRUCKSEITE	26	38	36	48	49	44	38	28	53
	GEHÄUSE	20	30	38	33	34	37	30	20	43

ABMESSUNGEN (MM)

TD-160/100 N SILENT

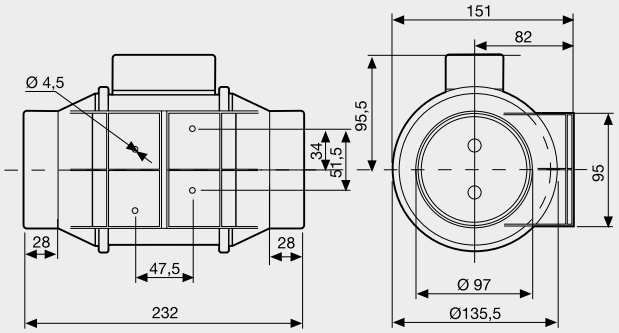

KONSTRUKTIONSMERKMALE

	160
Gehäuse aus Polypropylen	●
Gehäuse aus Stahl	
Kunststoff Flügelrad	●
Aluminium Flügelrad	
Isolationsklasse	II
Motorschutz über Sicherung	●
Thermokontakten; manuelle Rückstellung	
Geschlossene Kugellager - wartungsfrei.	●
Einstufiger Motor - Regelbar	
Zweistufiger Motor - Regelbar	●
Dreistufiger Motor - Regelbar	

(1) Einteiliges Aluminium-Druckguss-Laufrad.

ANSCHLUSSSCHALTBILDER

TD-160/100 bis TD-350/125

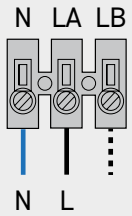

ANSCHLUSSBEISPIELE

MIT STUFENSCHALTER

z.B. REGUL-2 oder INTER 4P

TD-160/100 bis TD-350/125

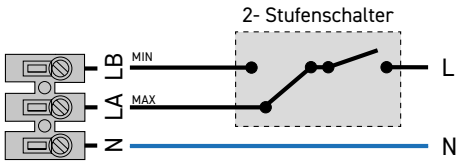

TECHNISCHE DATEN

Überprüfen Sie vor der Installation, ob die auf dem Typenschild angegebenen elektrischen Eigenschaften des Produkts (Spannung, Leistung, Frequenz usw.) mit denen der vorgesehenen Stromversorgung übereinstimmen.

TD-MIXVENT Modell	Artikel Nr.	Nennweite [mm]	Stufe*	Drehzahl [min~1]	Leistungs-aufnahme [W]	Motorstrom [A]	Volumenstrom (freibl.) [m3/h]	Schalldruck-pegel** [dB(A)]	Fördermittel-temperatur [°C]	Gewicht [kg]
Wechselstrom 1~ 230 V , 50 Hz, Kondensatormotor										
TD-160/100 N	5211318000	100	LA	2400	29	0,17	180	24	-20/+40	1,4
			LB	2200	18	0,11	150	22		

Technische Änderungen und Irrtum vorbehalten. Stand Februar 2023

Schwille - Elektronik Produktions- u. Vertriebs GmbH I Benzstraße 1a | 85551 Kirchheim
Telefon 089 904 868 0 | Fax 089 904 868 10 | www.taupunkt-lueftung.de | info@taupunkt-lueftung.de